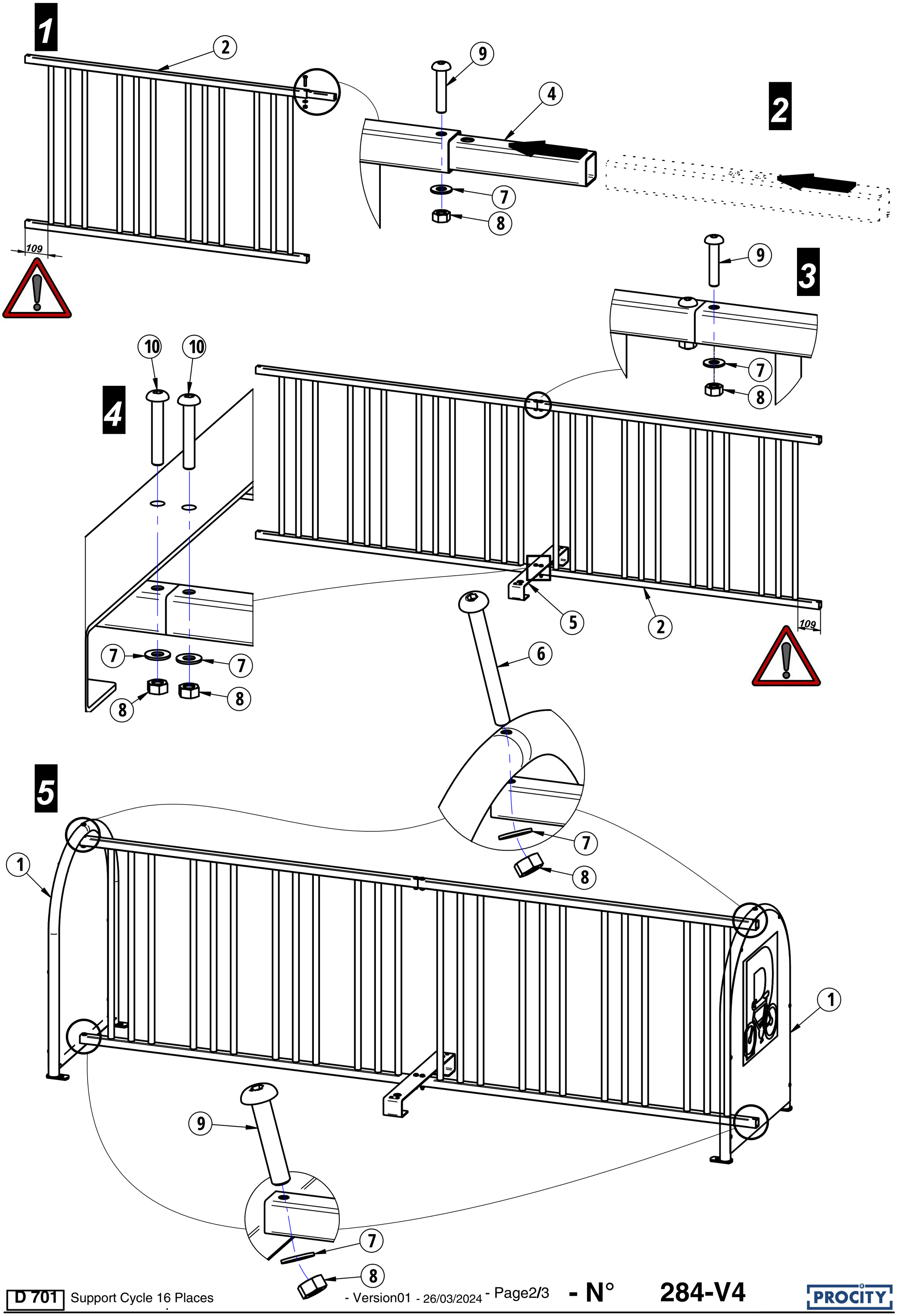
1
2
9
4
7
8
109
2
9
3
7
8
10
10
4
7
7
8
8
5
2
109
6
5
7
8
1
1
9
7
8